# ATTENZIONE

1. Aprire sempre al massimo i piedi d'appoggio per una stabile aderenza.
2. Durante il montaggio della bici, assicurarsi che i morsetti siano ben serrati.
3. Mantenere in parallelo l'unitàprincipale con uno dei piedi d'appoggio per maggior stabilità.
4. Massimo peso sostenibile: **25 kg / 55 libre**
5. Utilizzare sempre entrambe le mani per aprire líunitàprincipale, altrimenti potreste schiacciarvi le dita o farvi male.
6. Assicurarsi sempre che le leve del morsetto sgancio rapido e la manopola regolatrice siano ben chiuse dopo il montaggio della bici.

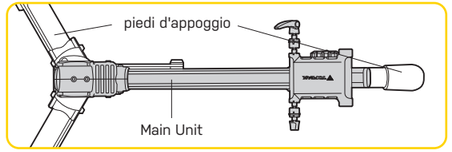


# NOTE PER IL SUPPORTO BB

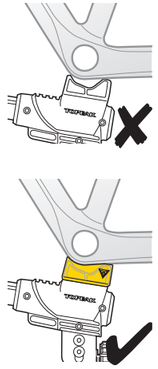

Se il telaio non si appaggia correttamente nella giuntura, installare il supporto* BB sulle pareti della giuntura di appoggio per un'ottima stabilità.

* Compatibile con tutti i telai.

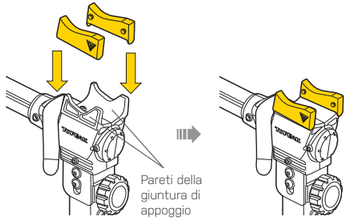


# ACCESSORI OPZIONALI

Vassoio attrezzi

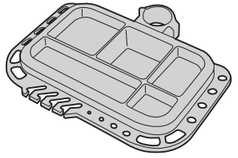

Art No. TW001-SP02

Manubrio stabilizzatore

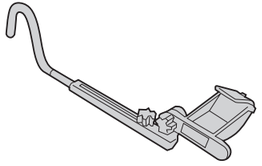

Art No. TW001-SP03

# GARANZIA

2 Anni di garanzia : solo per difetti elettronici e meccanici di fabbricazione.

Condizioni di garanzia
Per usufruire della garanzia è necessario essere in possesso dello scontrino originale di acquisto. In caso il prodotto ci venga restituito senza lo scontrino la garanzia decorrerà dalla data di fabbricazione. La garanzia decade qualora il prodotto venga danneggiato da uso improprio, sovraccarico, modifiche o utilizzato in maniera diversa da quella descritta nelle presenti Istruzioni d'uso.

* Le caratteristiche del prodotto possono essere cambiate senza preavviso.

I prodotti Topeak sono in vendita nei negozi specializzati per ciclisti.
Per ogni richiesta o chiarimento rivolgetevi al rivenditore Topeak più vicino.
Sito web: www.topeak.com

Copyright © Topeak, Inc. 2016

M-TW013-IT 05/16



# CAVALLETTO PREPSTAND™ RACE

Istruzioni d'uso

IT

- Peso massimo sostenibile: **25 kg /55 libre**
- Per favore leggere le istruzioni prima dell'utilizzo

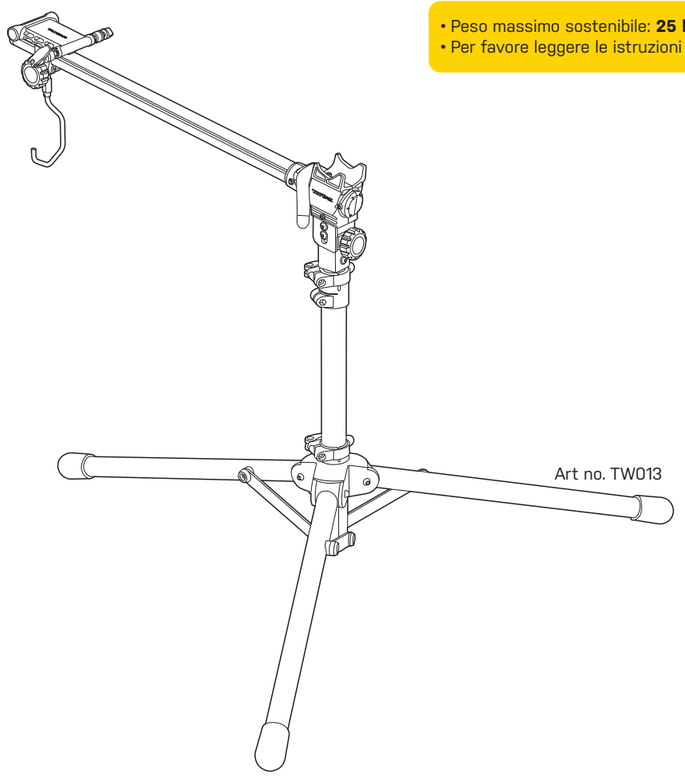

Art no. TW013

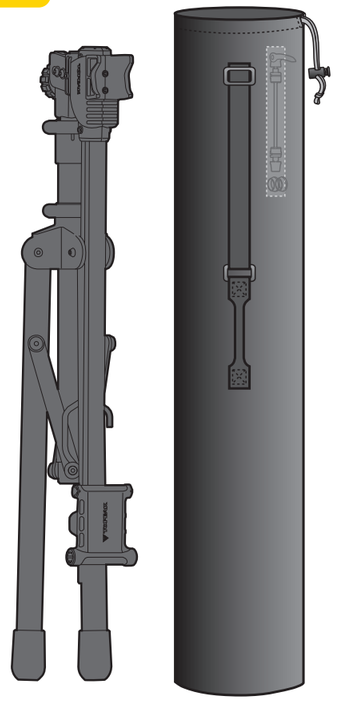

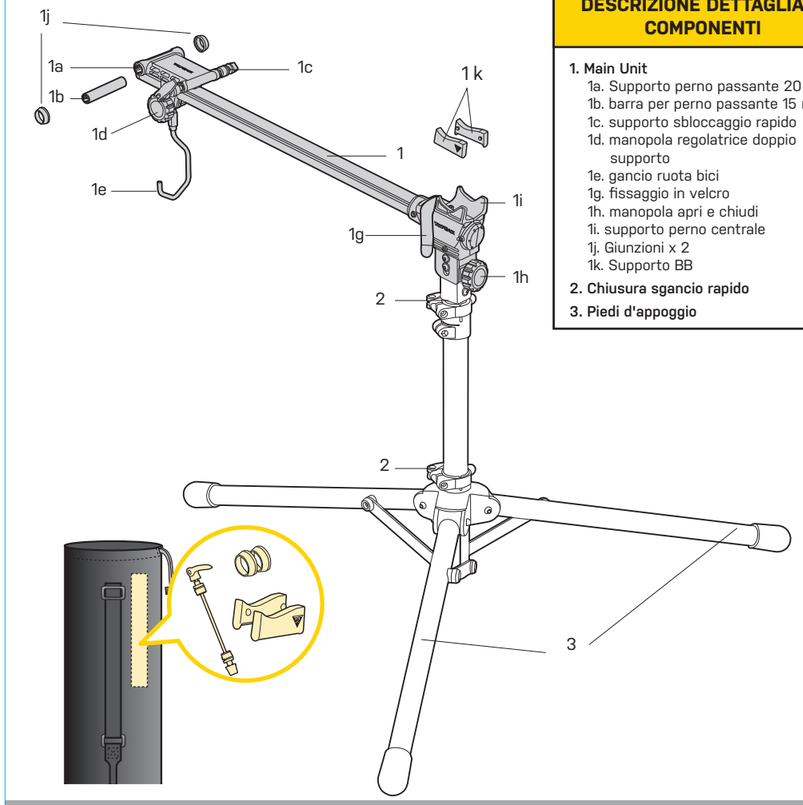


## DESCRIZIONE DETTAGLIATA COMPONENTI

1. Main Unit
   - 1a. Supporto perno passante 20 mm
   - 1b. barra per perno passante 15 mm
   - 1c. supporto sbloccaggio rapido
   - 1d. manopola regolatrice doppio supporto
   - 1e. gancio ruota bici
   - 1g. fissaggio in velcro
   - 1h. manopola apri e chiudi
   - 1i. supporto perno centrale
   - 1j. Giunzioni x 2
   - 1k. Supporto BB
2. Chiusura sgancio rapido
3. Piedi d'appoggio

## ⚠ IMPORTANTE

* per supporto sbloccaggio rapido

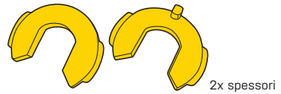


Il cavalletto PrepStand™ Race può essere utilizzato con forcella a sgancio rapido o con due tipi di forcellini posteriori aventi larghezza 130 e 135 mm, solamente cambiando la posizione degli spessori come di seguito illustrato.

### MONTAGGIO BICI CON FORCELLA A SGANCIO RAPIDO

### MONTAGGIO BICI CON FORCELLINO POSTERIORE

**forcellino posteriore da 130 mm (bici da corsa)**

**forcellino posteriore da 135 mm (mountain bike)**

* : posizione di montaggio forcella o forcellino posteriore



## ASSEMBLAGGIO PIEDI D'APPOGGIO

**1** Aprire l'unità principale ruotando la manopola apri e chiudi in senso antiorario

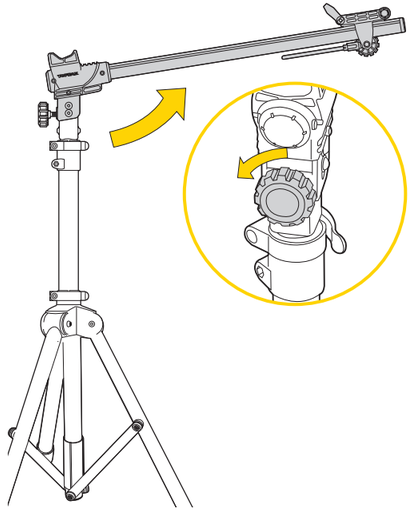

**2** Spingere verso il basso l'unità principale, finché non si sente un "click"

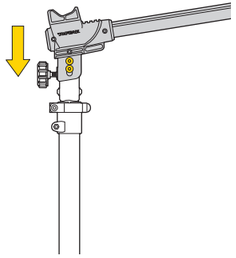

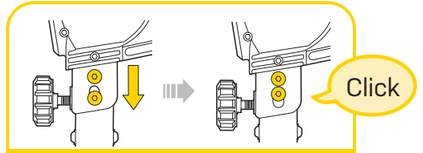


Assicurarsi sempre che l'unitàprincipale sia saldamente bloccata in posizione.

**3** Bloccare l'unità principale ruotando la manopola apri e chiudi in senso orario

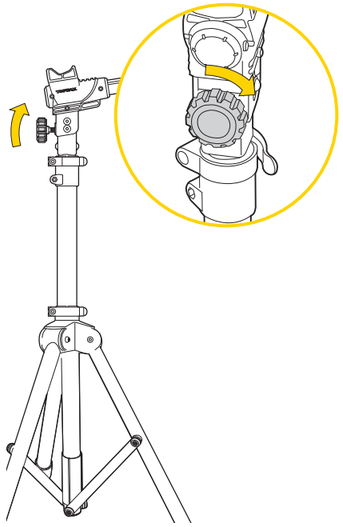

## REGISTRAZIONE UNITA' PRINCIPALE

**4** Liberare i piedi d'appoggio aprendo la leva del morsetto sgancio rapido

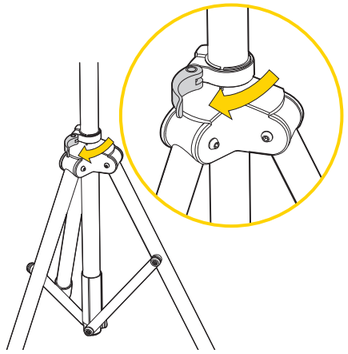

**5** Abbassare il supporto piedi d'appoggio per bloccarlo

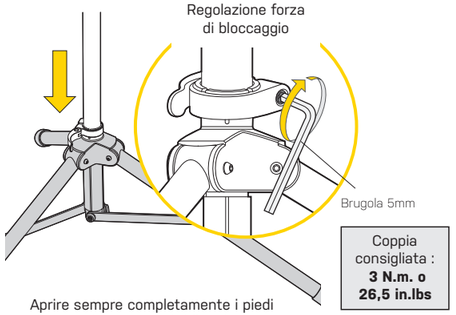


**6** Aggiustare l'altezza dell'unitàprincipale rilasciando la leva del morsetto sgancio rapido

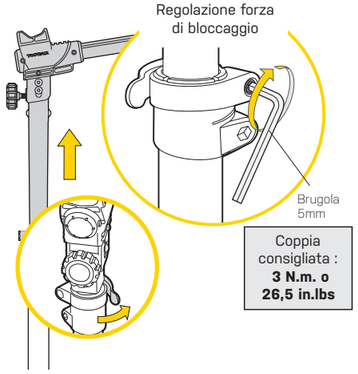


**7**

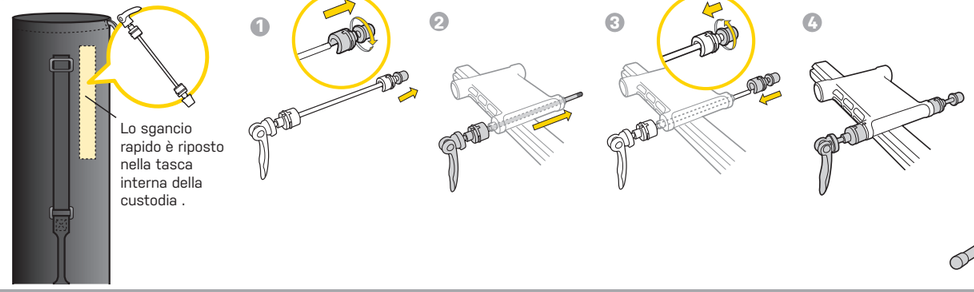


**8** Fine

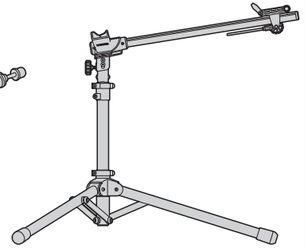



## A. MONTAGGIO BICI CON FORCELLA A SGANCIO RAPIDO

**1**

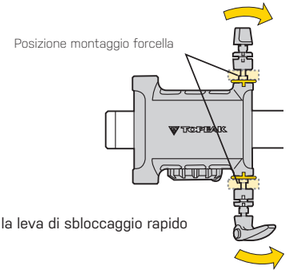


allentare la leva di sbloccaggio rapido

**2**

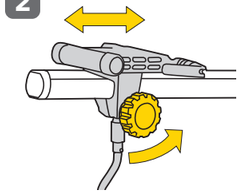

Regolare la manopola per ottenere una posizione corretta

**3**

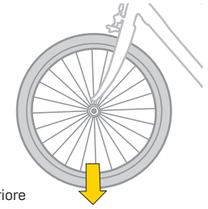

Togliere la ruota anteriore

**4**

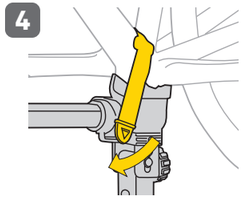

Inserire il perno centrale della bici nel supporto e bloccare con il gancio e il passante di fissaggio in velcro

**5**

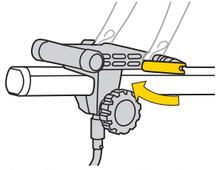

Installare la forcella sgancio rapido sul supporto sbloccaggio rapido. Stringere la manopola di regolazione e chiudere la leva sbloccaggio rapido

**6**

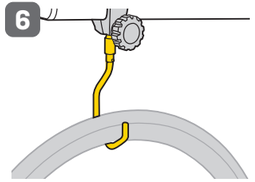

Posizionare la ruota anteriore sul gancio

**MONTAGGIO BICI CON FORCELLA A SGANCIO RAPIDO**

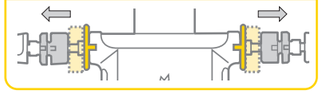

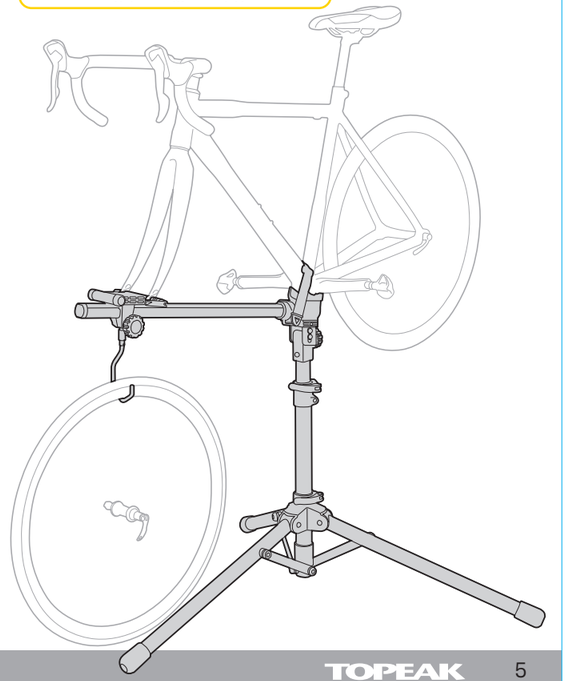

## B. MONTAGGIO BICI CON FORCELLA PERNO PASSANTE

**1**

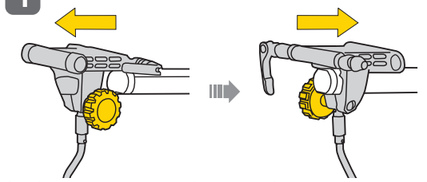

Allentare la manopola regolatrice e reinstallare il doppio supporto dalla parte opposta

**2**

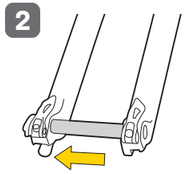

Rimuovere il perno

**3**

Togliere la ruota anteriore

**4**

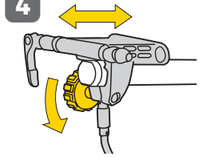

Regolare la manopola per ottenere una posizione corretta

**5**

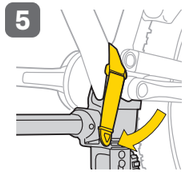

Inserire il perno centrale della bici nel supporto e bloccare con il gancio e il passante di fissaggio in velcro

**6**

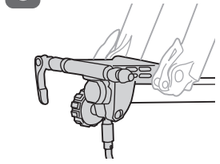

Montare la forcella nel supporto perno passante

**7**

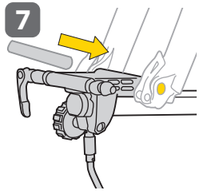

Reinserire correttamente il perno

**8**

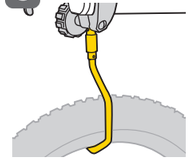

Posizionare la ruota anteriore sul gancio

**forcella perno passante da 15 mm**

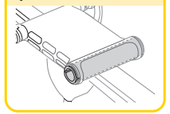

Barra per perno passante 15 mm

**forcella perno passante da 20 mm**

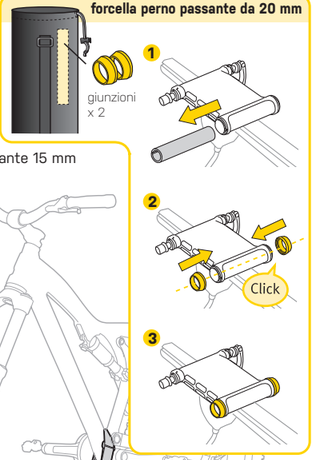


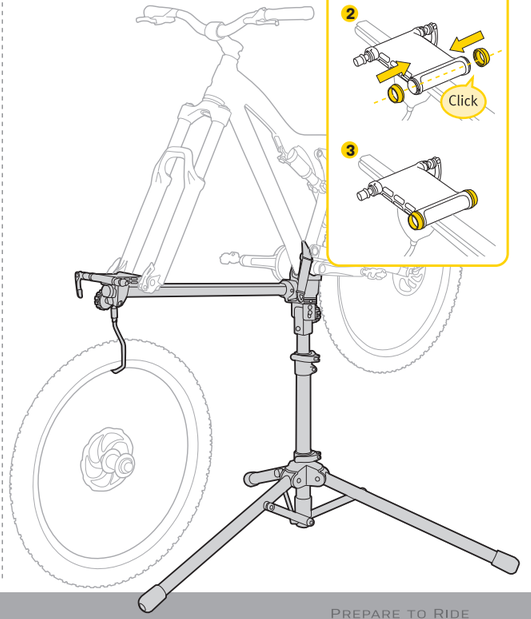



## C. MONTAGGIO BICI CON FORCELLINO POSTERIORE PER MANTENERE IL FRENO ANTERIORE

**1**

Allentare la leva di sbloccaggio rapido

**2**

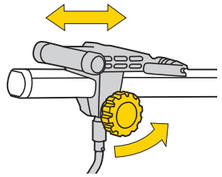

Regolare la manopola per ottenere una posizione corretta

**3**

Rimuovere attentamente la ruota posteriore

**4**

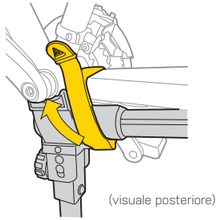


Inserire il perno centrale della bici nel supporto e bloccare con il gancio e il passante di fissaggio in velcro

**5**

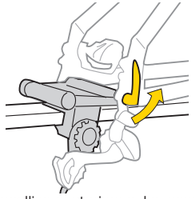

Installare il forcellino posteriore sul supporto sbloccaggio rapido. Stringere la manopola di regolazione e chiudere la leva sbloccaggio rapido

**6**

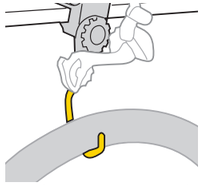

Posizionare la ruota posteriore sul gancio

**Forcellino posteriore da 130 mm (bici da corsa)**
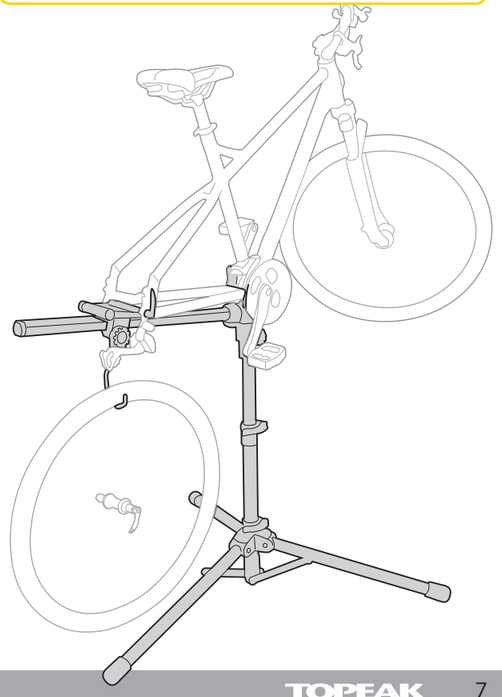
**Forcellino posteriore da 135 mm (mountain bike)**